Betjening, dele

Håndholdte luftfri malersprøjter med ledning

3A4706D

DA

Vigtige sikkerhedsforskrifter

Læs alle advarsler og vejledninger i denne håndbog og på enheden. Bliv bekendt med kontrolenhederne og korrekt brug af udstyret. Gem disse vejledninger.

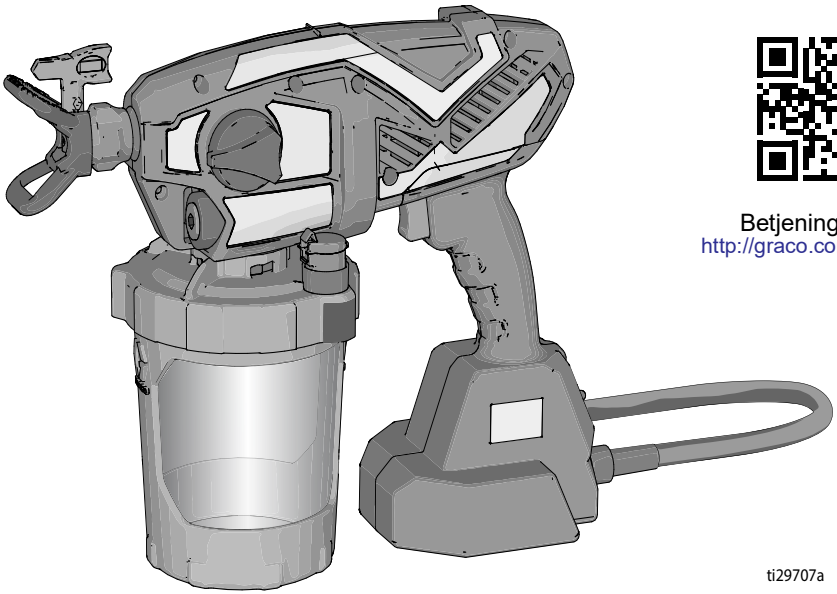

Betjeningsvideo.
http://graco.com/hhsupport

ADVARSEL

Brug kun vandbaserede materialer. Brug ikke materialer med påskriften "BRANDFARLIG" på emballagen. Yderligere oplysninger om dit materiale fås ved at bede distributøren eller forhandleren om et sikkerhedsdatablad (SDS).

SERVICE to every customer, every time
www.graco.com/techsupport

Kun til bærbare sprøjteformål med vandbaserede bygningsmalinger og overfladebehandlinger.

Ikke godkendt til brug i sprængfarlige atmosfærer eller på farlige steder.

PROVEN QUALITY. LEADING TECHNOLOGY.

Indhold

Modeller – Håndholdte, luftfri, med ledning 3
Vigtige brugeroplysninger 4
Generelle sikkerhedsoplysninger om eldrevet værktøj 5
Advarsler 7
Kend din sprøjte 11
Opstart 12
Trykaflastningsprocedure 12
Påbegyndelse af en ny opgave 12
Genopfyldning af FlexLiner 15
Sådan sprøjter du 16
Hastighedskontrol 16
Valg af dyse og tryk 16
Sprøjteteknikker 16
Aktivering af sprøjten 17
Sprøjteretning 17
Sprøjtemønsterkvalitet 18
Fjern tilstopningen i dysen 18
Rengøring 20
Rengøring af sprøjten 20
Rengøring af VakuVentilen 23
Opbevaring 24
Almindelige procedurer 25
Montering af sprøjtedyse 25
Gennemskyl en ny sprøjte 25
Reference 28
Valg af sprøjtedyse 28
Rensevæske, forenelighed 28
Vedligeholdelse 29
Rengøring af udløbsventilerne 29
Reservedele 30
Delliste 31
Fejlfinding 32
Tekniske specifikationer 37
Graco begrænset garanti 38

Modeller – Håndholdte, luftfri, med ledning

	Model	Malersprøjtens navn	Spænding	Dysefamilie	Dysestørrelse
	17M360	Ultra	230V	FFLPxxx	0,20 – 0,41 mm (0,008 – 0,016")
	17M362	Ultra	230V		
	17P255	Ultimate	230V		

Driftstrykområde: 3,5 MPa – 14 MPa (35 – 138 bar; 500-2000 psi)

Vigtige brugeroplysninger

Tak fordi du købte dette produkt!

Læs denne ejerhåndbog for fuldstændig vejledning i den korrekte anvendelse samt sikkerhedsadvarsler før anvendelse af malersprøjten.

Tillykke! Du har købt en malersprøjte af høj kvalitet fremstillet af Graco Inc. Denne sprøjte er designet til at yde den bedste sprøjtepræstation med vandbaserede bygningsmalinger og coatings. Denne brugerinformation er beregnet som en hjælp til at give dig forståelse for de typer materialer, der kan anvendes med sprøjten.

Læs venligst informationerne på materialebeholderens mærkat for at vurdere, om det kan anvendes i din sprøjte. Bed forhandleren om et sikkerhedsdatablad (SDS). Beholdermærkaten og sikkerhedsdatabladet forklarer materialets indhold og de specifikke sikkerhedshensyn i forbindelse hermed.

Malinger, coatings og rengøringsmaterialer passer generelt ind under én af følgende **2 grundlæggende kategorier:**

VANDBASERET: Beholdermærkaten bør angive, at materialet kan rengøres med vand og sæbe. Sprøjten er forenelig med denne type materiale. Sprøjten er **IKKE** forenelig med skrappe rengøringsmidler som f.eks. klorblegemiddel.

BRANDFARLIG: Denne type materiale indeholder brandfarlige opløsningsmidler som f.eks. xylen, toluen, nafta, MEK, lakfortynder, acetone, denatureret alkohol og terpentin. Beholdermærkaten bør angive, at dette materiale er BRANDFARLIGT. Denne type materiale er **IKKE** forenelig med sprøjten og **KAN IKKE** anvendes.

Generelle sikkerhedsoplysninger om eldrevet værktøj

⚠ ADVARSEL

Læs alle sikkerhedsadvarsler og alle vejledninger.

Hvis advarslerne og vejledningerne ikke følges, kan det medføre elektrisk stød, brand og/eller alvorlig tilskadekomst.

Gem alle advarsler og vejledninger til fremtidig brug.

Termen "eldrevet værktøj" i advarslerne henviser til dit eldrevne værktøj, der får sin strømforsyning fra lysnettet (med ledning).

Sikkerhed i forbindelse med arbejdsområdet

- **Hold arbejdsområdet rent og veloplyst.** Områder med rod eller områder, der henligger i mørke, fremkalder ulykker.
- **Eldrevet værktøj må ikke betjenes i sprængfarlige atmosfærer, fx ved tilstedeværelse af brandfarlige væsker, gasser eller støv.** Eldrevet værktøj danner gnister, som kan antænde tøvet eller røggasserne.
- **Hold børn og omkringstående væk, mens du betjener et eldrevet stykke værktøj.** Hvis du bliver forstyrret, kan du miste kontrollen.

Elsikkerhed

- **Stikkene til det eldrevne værktøj skal passe til stikkontakten. Stikket må aldrig modificeres på nogen måde. Adapterstik må ikke bruges sammen med jordforbundet eldrevet værktøj.** Stik, der ikke er modificeret, og tilsvarende stikkontakter vil mindske risikoen for elektrisk stød.
- **Undgå kropskontakt med jordforbundne overflader såsom rør, radiatorer, komfurer og køleskabe.** Der er forøget risiko for elektrisk stød, hvis din krop er jordforbundet.
- **Eldrevet værktøj må ikke udsættes for regn eller våde forhold.** Hvis der trænger vand ind i et stykke eldrevet værktøj, forøges risikoen for elektrisk stød.
- **Ledningen må ikke ødelægges. Ledningen må aldrig bruges til at bære eller trække noget i eller til at trække det eldrevne værktøj ud af stikket. Hold ledningen væk fra varme, olie, skarpe kanter eller bevægelige dele.** Beskadigede eller sammenfiltrede ledninger forøger risikoen for elektrisk stød.
- **Ved betjening af eldrevet værktøj uden døre skal der bruges en forlængerledning, som er egnet til udendørs brug.** Brug af en ledning, der er egnet til udendørs brug, mindsker risikoen for elektrisk stød.
- **Hvis et eldrevet værktøj nødvendigvis skal betjenes et fugtigt sted, skal du bruge en forsyning, der er beskyttet med en fejlstrømsafbryder (RCD).** Brug af en RCD mindsker risikoen for elektrisk stød.

Personlig sikkerhed

- **Forbliv årvågen, hold øje med, hvad det er, du laver, og brug din sunde fornuft, når du betjener eldrevet værktøj. Du må ikke bruge eldrevet værktøj, mens du er træt eller under påvirkning af stoffer, alkohol eller medicin.** Et øjebliks uopmærksomhed under brug af eldrevet værktøj kan medføre alvorlig personskade.
- **Brug personlige værnemidler. Bær altid øjenbeskyttelse.** Værnemidler såsom støvmaske, skridsikre sikkerhedssko, hjelm eller høreværn anvendt til de rette forhold mindsker personskader.
- **Utilsigtet start af maskinen skal forhindres. Sørg for, at kontakten står på OFF (slukket), inden du tilslutter til strømkilden og/eller batteripakken, samler værktøjet op eller bærer det.** Hvis du bærer eldrevet værktøj med fingeren på kontakten eller strømføder eldrevet værktøj, på hvilket kontakten er tændt, kan der let ske ulykker.
- **Fjern eventuelle justeringsnøgler eller skruenøgler, inden du tænder for det eldrevne værktøj.** En skruenøgle eller justeringsnøgle, som bliver siddende på en roterende del på det eldrevne værktøj, kan medføre personskade.
- **Ræk dig ikke for langt. Du skal have et godt fodfæste og balance til enhver tid.** Således opnår du bedre kontrol over det eldrevne værktøj i uventede situationer.
- **Bær korrekt beklædning. Bær ikke løstsiddende beklædning eller smykker. Hold hår, beklædning og handsker væk fra bevægelige dele.** Løstsiddende beklædning, smykker eller langt hår kan blive fanget i bevægelige dele.
- **Hvis der er anordninger til stede til forbindelse af støvudsugning og -indsamling, skal du sikre, at disse er forbundet og anvendt korrekt.** Brug af støvindsamling kan mindske støvrelaterede farer.

⚠ ADVARSEL

Brug og pleje af eldrevet værktøj

- **Tving ikke det eldrevne værktøj. Brug det korrekte eldrevne værktøj til dit anvendelsesformål.** Det korrekte eldrevne værktøj udfører opgaven bedre og sikrere med den hastighed, det er konstrueret til.
- **Brug ikke det eldrevne værktøj, hvis kontakten ikke tænder og slukker det.** Ethvert stykke eldrevet værktøj, som ikke kan styres med kontakten, er farligt og skal repareres.
- **Frakobl stikket fra strømkilden, inden du foretager justeringer, skifter tilbehør eller lægger eldrevet værktøj til opbevaring.** Sådanne forebyggende sikkerhedsforanstaltninger mindsker risikoen for at starte det eldrevne værktøj ved en fejl.
- **Eldrevet værktøj, som ikke er i brug, skal opbevares utilgængeligt for børn. Tillad ikke personer, som ikke kender til det eldrevne værktøj eller disse vejledninger, at betjene det eldrevne værktøj.** Eldrevet værktøj er farligt i hænderne på utrænede brugere.
- **Vedligehold eldrevet værktøj. Kontrollér justeringsfejl eller binding af bevægelige dele, brud på dele og eventuelle andre forhold, som kan påvirke driften af det eldrevne værktøj. Hvis det eldrevne værktøj er beskadiget, skal det repareres inden brug.** Mange ulykker forårsages af dårligt vedligeholdt eldrevet værktøj.
- **Anvend det eldrevne værktøj, tilbehør osv. i overensstemmelse med disse vejledninger, og tag højde for arbejdsforholdene og det arbejde, der skal udføres.** Brug af det eldrevne værktøj til andre formål end de tilsigtede kan medføre en farlig situation.

Eftersyn

- **Få det eldrevne værktøj efterset af en kvalificeret reparatør, der kun bruger identiske reservedele.** Dette vil sikre, at det eldrevne værktøj bliver ved med at være sikkert at bruge.

Advarsler

Følgende advarsler gælder for installation, brug, vedligeholdelse og reparation af dette udstyr. Udråbstegnet varskor dig om en generel advarsel, og faresymbolerne henviser til procedurespecifikke risici. Når disse symboler fremgår i denne håndbogs hovedtekst eller på advarselsmærkater, henvises der til disse advarsler. Der kan blive vist produktspecifikke faresymboler og advarsler, der ikke er gennemgået i dette afsnit, overalt i denne brugerhåndbogs hovedtekst, hvor det er relevant.

⚠ ADVARSEL

JORDFORBINDELSE

Dette produkt skal jordforbindes. I tilfælde af en elektrisk kortslutning nedsætter jordforbindelsen risikoen for elektrisk stød ved at fungere som en afleder for den elektriske strøm. Dette produkt er udstyret med et kabel, der har en jordforbindelsesledning med et tilsvarende jordforbindelsesstik. Stikket skal sættes i en kontakt, som er korrekt installeret og jordforbundet i overensstemmelse med alle lokale retningslinjer og bestemmelser.

- Ukorrekt installation af det jordforbundne stik kan medføre risiko for elektrisk stød.
- Brug et autoriseret servicecenter, når reparation eller udskiftning af ledningen eller stikket er påkrævet. Tilslut ikke jordledningen til nogen af strømterminalerne.
- Ledningen med isolering, som har en udvendig grøn overflade med eller uden gule striber, er jordforbindelsesledningen.
- Kontrollér hos en kvalificeret elektriker eller servicetekniker, når instruktionerne vedr. jordforbindelse ikke er forstået helt, eller spørg, hvis du er i tvivl om, hvorvidt produktet er korrekt jordforbundet.
- Det medfølgende stik må ikke modificeres. Hvis det ikke passer til stikkontakten, skal du få en autoriseret elektriker til at installere den rigtige stikkontakt.
- Dette produkt er beregnet til brug med et nominelt kredsløb på 230 V og har et jordforbundet stik, der ligner det stik, der vises herunder.

230V

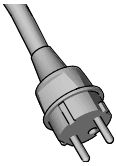

230 V ANZ

- Produktet må kun tilsluttes til en stikkontakt, der har samme konfiguration som stikket.
- Dette produkt må ikke bruges sammen med en adapter.

Forlængerledninger:

- Brug kun en forlængerledning med 3 ledere, som har et jordforbundet stik og en stikkontaktmodtager, der passer til produktets stik.
- En for lille ledning medfører et fald i linjespænding og tab af effekt samt overophedning. Hvis du er i tvivl, skal du bruge den næste tungere gauge. Jo mindre gaugetal, jo tungere ledning.
- Ved betjening af sprøjten uden døre skal der bruges en forlængerledning, som er egnet til udendørs brug.
- Sørg for, at forlængerledningen ikke er beskadiget. I forbindelse med brug af forlængerledning skal du sørge for, at ledningen er tung nok til at bære den strøm, sprøjten trækker. Se diagrammet for de relevante størrelser og længder:

Lederstørrelse		Længde
AWG (American Wire Gauge)	Metrisk	Maksimum
18	1,0 mm^2	15 m (50)
16	1,5 mm^2	30 m (100')
14	2,5 mm^2	61 m (200')

⚠ ADVARSEL

BRAND- OG EKSPLOSIONSFARE

Brandfarlige dampe i arbejdsområdet såsom dampe fra opløsningsmidler og maling kan eksplodere eller antændes. Forebyggelse af brand- og eksplosion:

- Sprøjten frembringer gnister. Brandfarlige væsker må ikke sprøjtes eller spules.
- Brug kun vandbaserede materialer.
- Sprøjteområdet skal holdes godt ventileret. Sørg for, at området gennemluftes med tilstrækkelig frisk luft.
- Brandfarlige væsker må ikke sprøjtes og ikke bruges til rengøring.
- Maling eller opløsningsmiddel, der strømmer gennem udstyret, kan medføre statisk elektricitet. Statisk elektricitet skaber en risiko for brand eller eksplosion ved tilstedeværelsen af dampe fra maling eller opløsningsmidler.
- Hold sprøjten mindst 25 cm (10") væk fra genstandene, mens der sprøjtes eller spules.
- Kontrollér, at alle beholdere og opsamlingssystemer er jordforbundne for at forhindre statisk elektricitet.
- Tilslut til en jordforbundet stikkontakt, og brug jordforbundne forlængerledninger. Brug ikke en 3 til 2-adapter.
- Brug ikke malinger eller opløsningsmidler, der indeholder halogenerede kulbrinter.
- Der må ikke ryges i sprøjteområdet.
- Lyskontakter, motorer og lignende gnistdannende produkter må ikke anvendes i sprøjteområdet.
- Hold området rent og fri for beholdere med maling og opløsningsmidler, klude og andre brandfarlige materialer.
- Du skal kende indholdet af de malinger og de opløsningsmidler, der sprøjtes med. Læs alle sikkerhedsdatablade (SDS) og mærkater på beholderne med maling og opløsningsmidler. Følg de sikkerhedsanvisninger, der er anført af producenten af malingen og opløsningsmidlerne.
- Brandslukningsudstyr skal være til stede og i arbejdsdygtig stand.

FARE FOR ELEKTRISK STØD

Dette udstyr skal jordforbindes. Forkert jordforbindelse, opsætning eller brug af systemet kan forårsage elektrisk stød.

- Sluk for udstyret, og tag stikket ud af kontakten, før der foretages eftersyn på udstyret.
- Brug kun stikkontakter med jordforbindelse.
- Brug kun forlængerkabler med 3 ledere.
- Kontrollér, at jordstikkene er intakte på strøm- og forlængerledninger.
- Må ikke udsættes for regn. Skal opbevares inden døre.
- Brug kun et autoriseret servicecenter til at udskifte en beskadiget netledning.

ADVARSEL

FARE FOR INJICERING GENNEM HUDEN

Højtryksprøjtning kan injicere giftstoffer ind i kroppen og forårsage alvorlige kvæstelser. I tilfælde af injicering skal der **øjeblikkeligt søges kirurgisk behandling.**

- Sprøjten må ikke rettes mod, og der må ikke sprøjtes på, mennesker eller dyr.
- Hold hænder og andre kropsdele væk fra udløbsåbningen. Du må f.eks. aldrig forsøge at stoppe utætheder med nogen dele af kroppen.
- Træk stikket ud af stikkontakten, når du ikke sprøjter.
- Brug altid sprøjtedysens beskyttelsesbøjle. Der må ikke udføres sprøjtearbejde, hvis sprøjtedysens beskyttelsesbøjle ikke er påmonteret korrekt. Brug kun Graco-sprøjtedyser.
- Der skal udvises den størst mulige forsigtighed ved rensning og udskiftning af sprøjtedyser. I tilfælde hvor sprøjtedysen stopper til under sprøjtning, skal du følge **Trykaflastningsprocedure**, side 12 for at tage trykket af, før du fjerner sprøjtedysen mhp. rengøring.
- Enheden må ikke efterlades uden opsyn, når den er aktiveret eller under tryk. Træk sprøjtens stik ud af stikkontakten, og følg **Trykaflastningsprocedure**, side 12, når udstyret ikke er under opsyn eller ikke er i brug samt inden eftersyn, rengøring eller afmontering af dele.
- Inspicér delene for tegn på skader. Udskift alle beskadigede dele.
- Systemet kan generere 14 MPa (138 bar; 2000 psi). Brug reservedele og ekstraudstyr, der er normeret til mindst 14 MPa (138 bar; 2000 psi).
- Værktøjet må ikke bæres med en finger på aftrækkeren.
- Kontrollér, at alle forbindelser er sikre, før enheden tages i brug.
- Du skal vide, hvordan man hurtigt stopper enheden og fjerner trykket. Du skal være helt fortrolig med kontrolenhederne.

FARE VED FORKERT ANVENDELSE AF UDSTYRET

Forkert anvendelse kan forårsage død eller alvorlige kvæstelser.

- Du skal altid være iført egnede handsker, øjenbeskyttelse og åndedrætsværn eller maske, når du maler.
- Der må ikke udføres sprøjtearbejde i nærheden af børn. Børn skal holdes væk fra udstyret til enhver tid.
- Brug ikke enheden i en rækkevidde, hvor du ikke kan styre det, og stil dig aldrig på et ustabilt underlag. Du skal have et godt fodfæste og kunne holde balancen til enhver tid.
- Vær opmærksom hele tiden, og hold øje med det, du laver.
- Betjen aldrig enheden, hvis du er træt eller har indtaget stoffer/medicin eller alkohol.
- Foretag aldrig ændringer eller modifikationer på udstyret. Ændringer eller modifikationer kan annullere styrelsens godkendelser og medføre sikkerhedsrisici.
- Må kun bruges i tørre omgivelser. Må ikke udsættes for vand eller regn.
- Må kun bruges i veloplyste områder.
- Vær sikker på, at alt udstyr er klassificeret og godkendt til det miljø, du benytter det i.

FARE I FORBINDELSE MED TRYKSATTE ALUMINIUMSDELE

Brug af væsker, der er uforenelige med aluminium i tryksat udstyr, kan forårsage en alvorlig kemisk reaktion og brud på udstyret. Hvis denne advarsel ikke følges, kan det medføre død, alvorlige kvæstelser eller skade på ejendom.

- Der må ikke anvendes 1,1,1-trikloretan, metylenklorid, andre halogenerede kulbrinteopløsningsmidler eller væsker, der indeholder sådanne opløsningsmidler.
- Brug aldrig klorblegemiddel.
- Mange andre væsker kan indeholde kemikalier, der kan reagere med aluminium. Kontakt materialeleverandøren for forenelighed.

⚠ ADVARSEL

FARE I FORBINDELSE MED GIFTIGE VÆSKER ELLER DAMPE

Giftige væsker eller dampe kan forårsage alvorlige kvæstelser eller død, hvis disse sprøjtes i øjnene eller på huden, indåndes eller sluges.

- Læs sikkerhedsdatabladene (SDS'er), så du er bekendt med de konkrete farer ved de væsker, du arbejder med.
- Opbevar farlig væske i godkendte beholdere, og bortskaf dem i henhold til gældende retningslinjer.

PERSONLIGE VÆRNEMIDLER

Brug passende beskyttelsesudstyr, når du opholder dig i arbejdsområdet for at hjælpe med at forhindre alvorlige kvæstelser, herunder øjenskader, høretab, indånding af giftige dampe samt forbrændinger. Disse værnemidler inkluderer, men er ikke begrænset til:

- Sikkerhedsbriller og høreværn.
- Åndedrætsværn, beskyttelsesbeklædning og handsker som anbefalet af producenten af væske og opløsningsmidler.

Kend din sprøjte

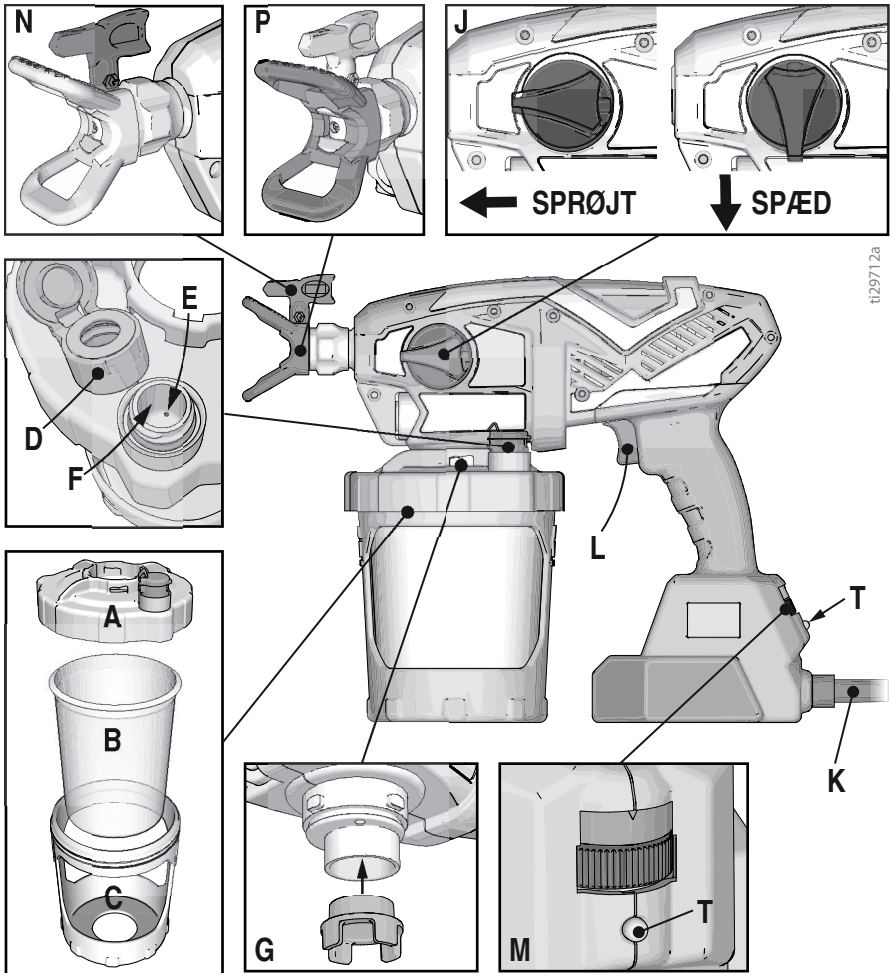

A	Dæksel til kop
B	FlexLiner
C	Kopholder
D	Hætte til VakuVentil
E	Lufthul til VakuVentil
F	Beholder til VakuVentil
G	Pumpefilter

J	Spæd pumpe-/sprøjteknap
K	Strømkabel
L	Sprøjteaftrækker
M	Hastighedskontrol, ProControl II
N	Sprøjtedyse. Reverse-A-Clean (RAC - baglæns-A-rens)
P	Sprøjtedysens beskyttelsesbøjle
T	Diagnoselys

Opstart

Brug kun vandbaserede materialer. Brug ikke materialer med påskriften "BRANDFARLIG" på emballagen. Yderligere oplysninger om dit materiale fås ved at bede distributøren eller forhandleren om det relevante sikkerhedsdatablad.

Sprøjteområdet skal holdes godt ventileret. Sørg for, at området gennemluftes med tilstrækkelig frisk luft.

BEMÆRKNING

Sprøjten er **IKKE** forenelig med skrappe rengøringsmidler som f.eks. klorblegemiddel. Brug af disse rengøringsmidler vil beskadige sprøjten.

Trykaflastningsprocedure

Følg trykaflastningsproceduren, når du ser dette symbol.

Denne sprøjte opbygger et indvendigt tryk på 14 MPa (138 bar; 2000 psi) under anvendelse. Følg denne trykaflastnings-procedure, når du standser sprøjtearbejdet, og før du rengør, undersøger, efterser eller transporterer udstyret, for at undgå alvorlige kvæstelser.

1. Frakobl strømmen (træk stikket ud af stikkontakten).
2. Drej Spæd pumpe-/sprøjteknappen ned til SPÆD PUMPE-position for at fjerne trykket.

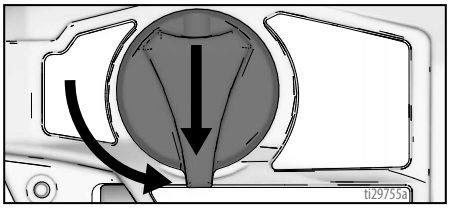

Påbegyndelse af en ny opgave

Hvis du bruger sprøjten for allerførste gang, se **Gennemskyl en ny sprøjte**, side 25.

Filtrér malingen

Maling, som allerede har været åbnet, kan indeholde tør maling eller andet snavs. For at undgå spædningsproblemer og tilstopninger i sprøjtedysen anbefales det at filtrere malingen før brug. Filtersier til maling fås hos malingforhandleren. Anbring en filtersi til maling over en ren spand, og hæld malingen gennem filtersien for at opfange tør maling og andet snavs, før sprøjtearbejdet påbegyndes.

1. Montér FlexLiner i kopholderen.

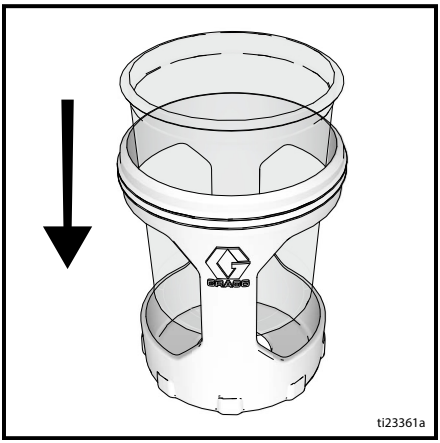

2. Fyld FlexLiner med materiale. Stram koppens dæksel, så den sidder godt fast på kopholderen. Med henblik på korrekt betjening af sprøjten skal låget forsegles helt tæt på koppen.

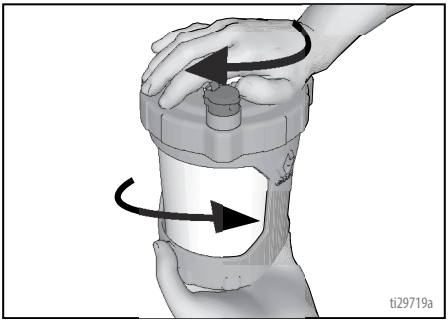

3. Ret VakuVentilen på koppens dæksel ind efter Spæd pumpe-/sprøjteknappen. Sæt kopsamlingen fast på sprøjten, og drej for at låse.

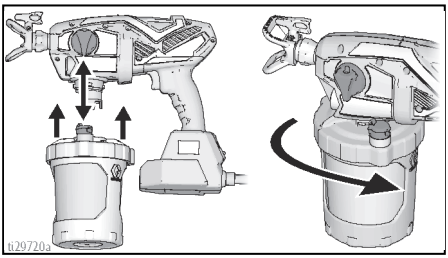

4. VakuVentilen er en vigtig del af din nye sprøjte. Den anvendes til at tømme luften ud af FlexLineren. Din sprøjte sprøjter ikke, hvis der er luft i FlexLiner.

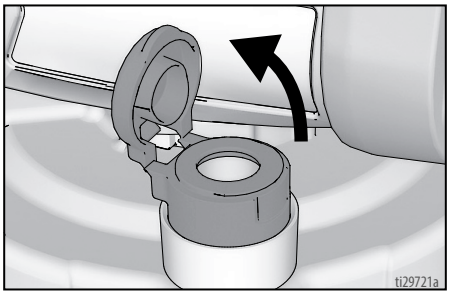

5. Åbn hætten til VakuVentilen. Tilt sprøjten, så VakuVentilen er det højeste punkt, således at eventuel luft i FlexLineren stiger op til VakuventIlen. Klem forsigtigt FlexLineren for at tømme al luften ud gennem lufthullet i VakuVentilen. Når du ser materialet strømme ind i VakuVentil-beholderen, bør al luften være tømt ud fra FlexLineren.

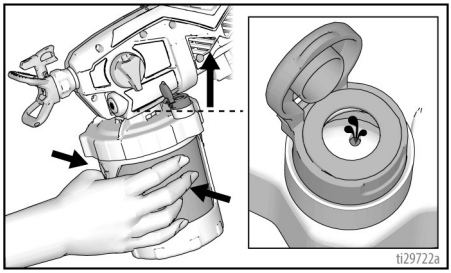

6. Hold op med at klemme på FlexLineren, og tryk hætten på VakuVentilen i, så den er lukket. Du hører hætten klikke, når den er lukket korrekt.

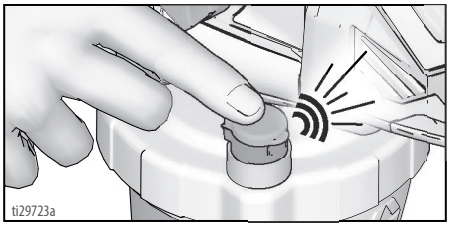

7. Sæt sprøjten ind i strømkilden.
8. Drej Spæd pumpe-/sprøjteknappen ned til Spæd pumpe-position. Drej sprøjtespidsen til urolig position. Når sprøjten skal fyldes med væske, skal du rette sprøjten ind i et affaldsområde og holde aftrækkeren inde i 3 – 10 sekunder.

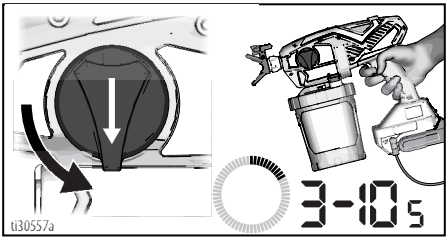

9. Luft fra pumpen er måske kommet ind i FlexLineren under spædningen. Gentag trin 4 – 6 for at sikre, at al luften er udtømt.
10. Drej Spæd pumpe-/sprøjteknappen fremad til sprøjtepositionen.

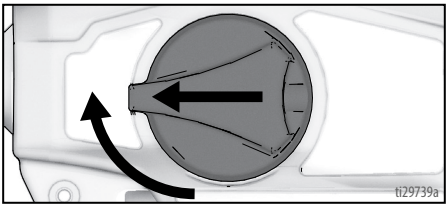

11. Sørg for, at sprøjtedysen er i sprøjtepositionen.

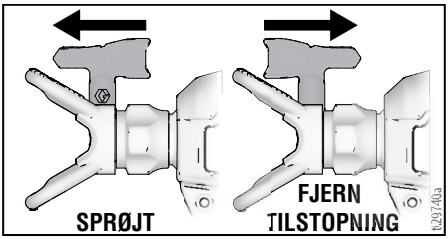

12. Du er nu klar til at sprøjte.

BEMÆRK: For de bedste resultater: for at tømme alt materiale ud af FlexLineren, når materialet er næsten væk, skal du klemme FlexLinerens bund forsigtigt for at skubbe det sidste af materialet op til koppens låg.
Prøv et af følgende trin, hvis sprøjten ikke sprøjter:

- Sørg for, at der kun er én FlexLiner i kopholderen. To linere kan ligge tæt sammen og kun se ud som én.
- Sørg for, at koppens dæksel sidder ordentligt fast på kopholderens gevind. Hvis gevindene er synlige neden under koppens dæksel, når der er strammet til, har dækslet krydsgevind. Fjern koppens dæksel helt, og genmontér på kopholderen, så der ikke er nogen synlige gevind, når den er helt stram.

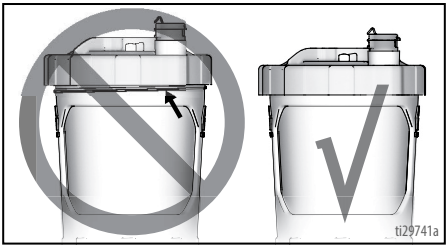

- Gentag trin 2 – 6 på side 13 for at sikre, at al luften udtømmes fra FlexLineren.
- Sørg for, at Spæd pumpe-/sprøjteknappen er i sprøjtepositionen.

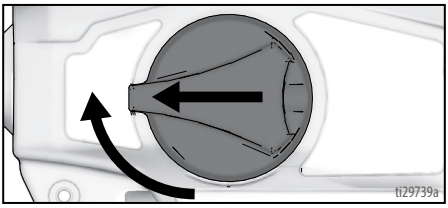

- Hvis sprøjten stadig ikke sprøjter, se **Sprøjtediagnostik**, side 32. Hvis der sprøjter materiale ud, mens enheden vender på hovedet, er der luft i koppen. Gentag ovennævnte trin.
- Udskift hætten til VakuVentilen. Der blev leveret to nye VakuVentil-hætter sammen med sprøjten.

Genopfyldning af FlexLiner

Hvis sprøjten løber tør for maling, skal du blot adskille kopholderen fra koppens dæksel/sprøjte og genopfylde FlexLineren.

1. Tag sprøjten ud af strømkilden og åbn VacuValve for at tillade luft ind i Flexliner.
2. Adskil kopholderen fra koppens dæksel/sprøjte. Stil sprøjten på hovedet på en flad overflade. Således holdes den våde maling inde i koppens dæksel.

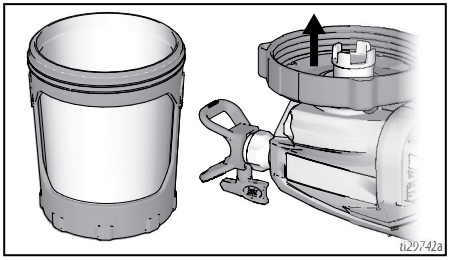

3. Følg trin 2 – 12 i **Påbegyndelse af en ny opgave**, side 12.

Sådan sprøjter du

Brug et par øjeblikke, før du sprøjter, til at gennemgå disse enkle vink for at sikre, at dit sprøjteprojekt bliver en succes.

BEMÆRK: Brug kun en dyse fra samme dysefamilie, som fulgte med sprøjten, så du får en korrekt betjening af sprøjten.

Malersprøjtens navn	Dysefamilie	Dyse, del nr.
Ultra	FFLP	FFLPxxx
Ultimate	FFLP	FFLPxxx

Hastighedskontrol

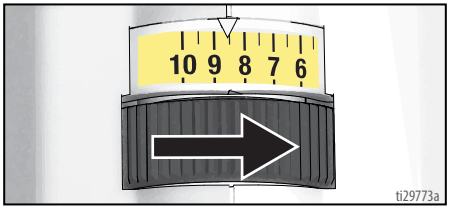

Hastighedskontrollen giver mulighed for uendelig trykjustering. For at mindske oversprøjtning, skal du altid starte med den laveste hastighedsindstilling og øge hastigheden til den minimumindstilling, der giver et acceptabelt sprøjtemønsterresultat.

Valg af dyse og tryk

Se skema over anbefalede sprøjtetryk, som gælder dit materiale. Læs producentens anbefalinger, som står på malings- (materiale-) dåsen.

	Coatings					
	Indendørs bejdsning/ indendørs og udendørs sprøjtning med klare væsker	Udendørs heldækkende bejdse	Grundere	Emaljer	Indendørs latex-malinger	Udendørs latex-malinger
Hastighedskontrol	**1 – 5**	**6 – 10**	**6 – 10**	**6 – 10**	**6 – 10**	**6 – 10**
Dysens hulstørrelse						
0,20 mm (0,008")	✓					
0,25 mm (0,010")	✓	✓				
0,30 mm (0,012")		✓		✓		
0,36 mm (0,014")		✓	✓	✓	✓	
0,41 mm (0,016")		✓	✓	✓	✓	✓

Sprøjteteknikker

Brug et stykke gammelt pap til at øve dig på disse grundlæggende sprøjteteknikker, før du begynder selve sprøjtearbejdet.

- Hold sprøjten 30 cm (12") fra overfladen, og ret den lige mod overfladen. Hvis sprøjten vippes for at dirigere sprøjtevinklen, bliver overfladen ujævn.
- Bøj håndleddet for at holde sprøjten lige. Hvis sprøjten viftes for at justere sprøjtevinklen, giver det en ujævn overflade.

BEMÆRK: Resultatet påvirkes af, hvor hurtigt du bevæger sprøjten. Hvis materialet pulserer, bevæger du den for hurtigt. Hvis materialet drypper, bevæger du den for langsomt. Se **Fejlfinding**, side 32.

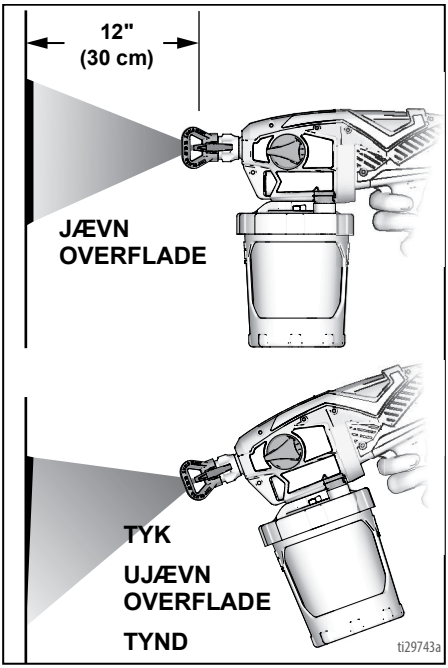

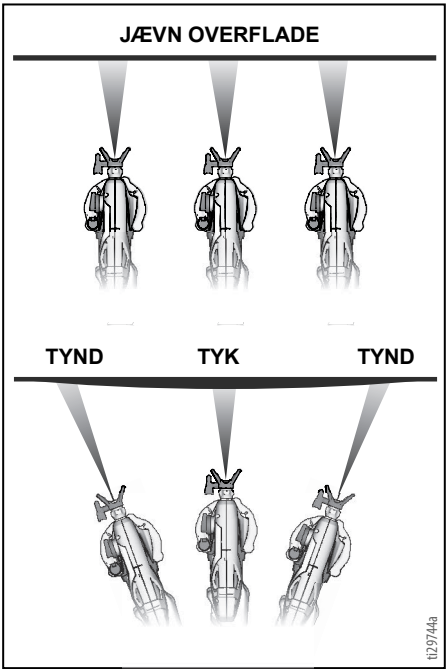

Aktivering af sprøjten

Tryk på aftrækkeren, efter du har påbegyndt strøget. Slip aftrækkeren, før strøget afsluttes. Sprøjten skal være i bevægelse, når aftrækkeren aktiveres og slippes.

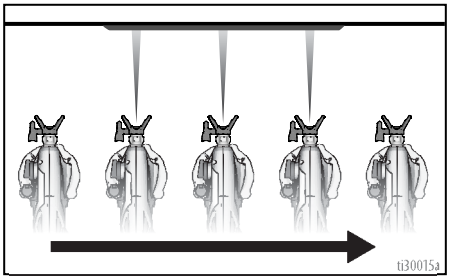

Sprøjteretning

Ret sprøjtedysen mod den nederste kant af det foregående strøg, så du overlapper hvert strøg med det halve.

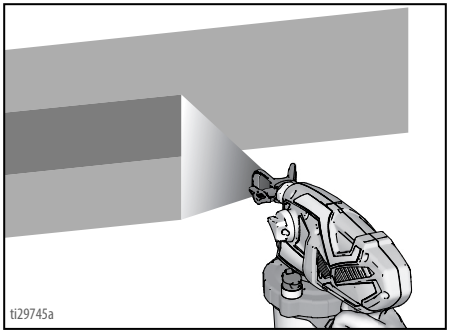

Hvis du roterer sprøjtedysens beskyttelsesbøjle, ændres mønsteret enten til lodret eller vandret retning.

Når du sprøjter lodrette hjørner, skal du dreje sprøjtedysens beskyttelsesbøjle til vandret og bevæge sprøjten op og ned.

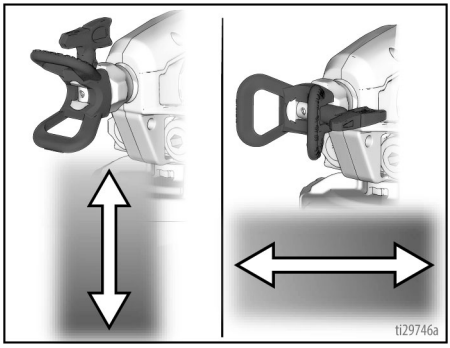

Sprøjtemønsterkvalitet

Et godt sprøjtemønster fordeles jævnt, idet det rammer overfladen.

- Sprøjtningen skal forstøves (jævnt fordelt, ingen huller ved kanterne).

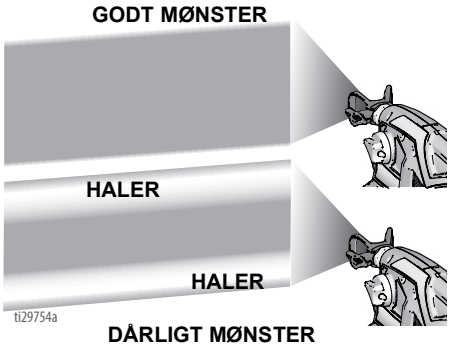

Hvis der bliver ved med at være haler ved højeste sprøjtetryk:

- Sprøjtedysen kan være slidt. Se **Valg af dyse og tryk**, side 16.
- En mindre sprøjtedyse kan være nødvendig.
- Materialet skal muligvis fortyndes. Følg producentens anbefalinger.

Fjern tilstopningen i dysen

I tilfælde af at partikler eller snavs tilstopper sprøjtedysen, er denne sprøjte konstrueret med en vendbar sprøjtedyse, som hurtigt og nemt fjerner partiklerne, uden at du behøver at skille sprøjten ad. Se side **Filtrér malingen**, side 12 for yderligere informationer.

1. Drej Spæd pumpe-/sprøjteknappen ned til Spæd pumpe-position for at fjerne tilstopningen af sprøjtedysen.

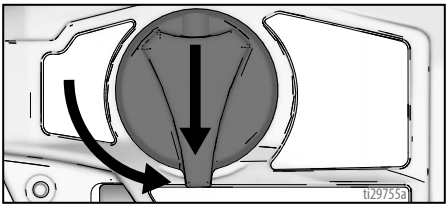

2. Drej sprøjtedysen tilbage, til positionen FJERN TILSTOPNING.

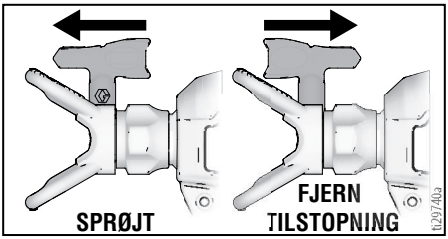

3. Indstil hastighedskontrollen til 10.

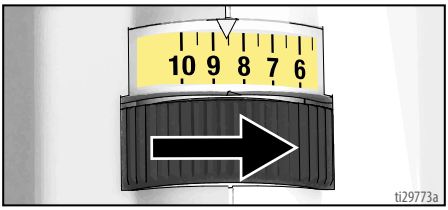

4. Ret sprøjten mod et affaldsområde, drej Spæd pumpe-/sprøjteknappen fremad til sprøjtepositionen. Tryk på aftrækkeren for at fjerne tilstopningen.

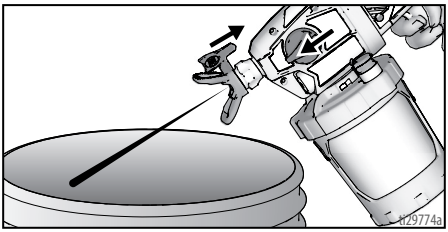

5. Drej Spæd pumpe-/sprøjteknappen ned til Spædepositionen. Drej sprøjtedysen tilbage til SPRØJTEpositionen. Drej Spæd pumpe-/sprøjteknappen fremad til SPRØJTEpositionen, og genoptag sprøjtningen.
6. Hvis sprøjtedysen stadig er tilstoppet, skal du muligvis gentage trin 1 – 5 eller udskifte med en ny sprøjtedysesamling. Se **Montering af sprøjtedyse**, side 25.

Rengøring

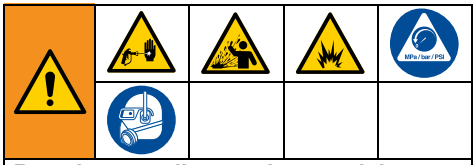

Brug kun vandbaserede materialer. Brug ikke materialer med påskriften "BRANDFARLIG" på emballagen. Yderligere oplysninger om dit materiale fås ved at bede distributøren eller forhandleren om det relevante sikkerhedsdatablad.

Foretag rengøringen i et godt ventileret område. Sørg for, at området gennemluftes med tilstrækkelig frisk luft.

For at undgå alvorlige kvæstelser eller beskadigelse af udstyret må sprøjtens elektronik ikke udsættes for rensevæsker. Hold sprøjten mindst 25 cm (10") over kanten af beholderen ved gennemskylning.

Rengøring af sprøjten

Det er af yderste vigtighed, at du rengør sprøjten ordentligt og efter hver sprøjteopgave! Hvis du plejer og vedligeholder malersprøjten, vil den holde længe og arbejde for dig uden problemer. Se **Rensevæske, forenelighed**, side 28.

1. Drej Spæd pumpe-/sprøjteknappen til Spæd pumpe for at fjerne trykket og åbn VacuValve for at tillade luft ind i Flexliner.
2. Adskil kopholderen med FlexLiner fra koppens dæksel/sprøjte.

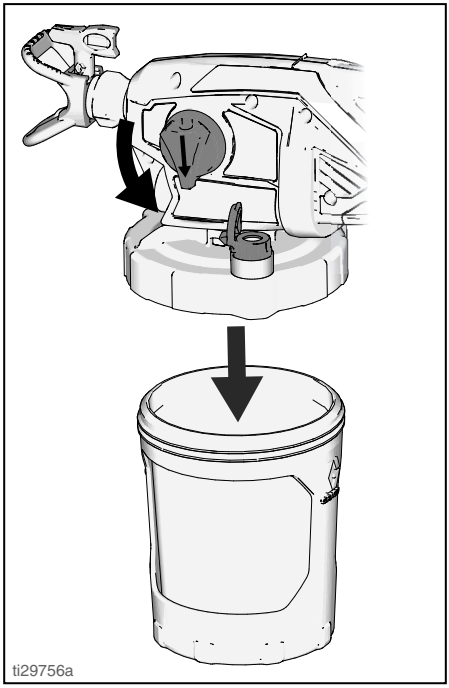

3. Stil sprøjten på hovedet på en flad overflade. Således holdes den våde maling inde i koppens dæksel. Hæld overskydende materiale tilbage i den oprindelige beholder. Hold FlexLineren på plads, mens du hælder.

4. Du kan enten bortskaffe den brugte FlexLiner og montere en ny FlexLiner eller rengøre en brugt FlexLiner.
5. Når du skal rengøre sprøjten, skal du fylde FlexLineren omtrent halvt op med den rette rensevæske (varmt vand).
6. Fastgør kopholderen stramt med FlexLiner til koppens dæksel og luk VacuValve.

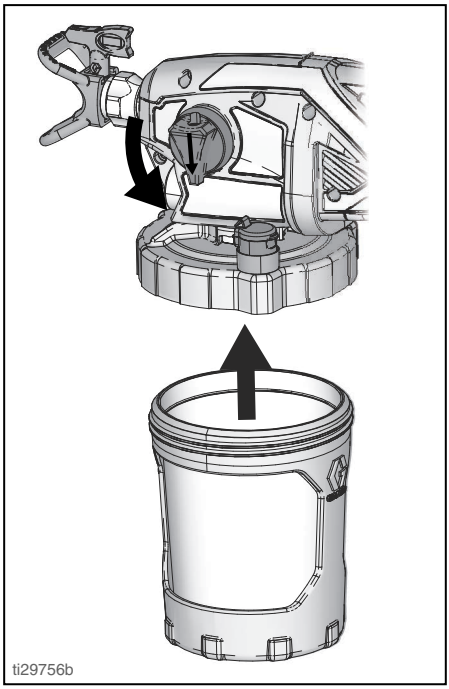

7. Ryst hele sprøjten i ti sekunder for at rengøre koppens dæksel og pumpefilter.

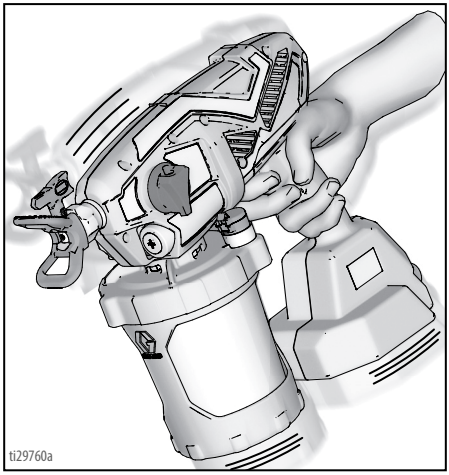

8. Sørg for, at Spæd pumpe-/sprøjteknappen er i Spæd pumpe-positionen (og peger nedad). Indstil hastighedskontrollen til 10.

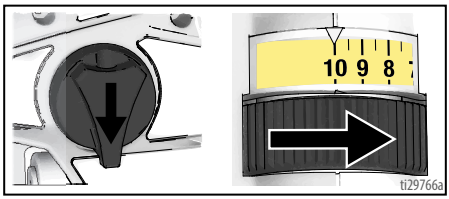

9. Vend sprøjten på hovedet, og ret sprøjten ind i en affaldsspand. Træk i aftrækkeren i 15 sekunder.

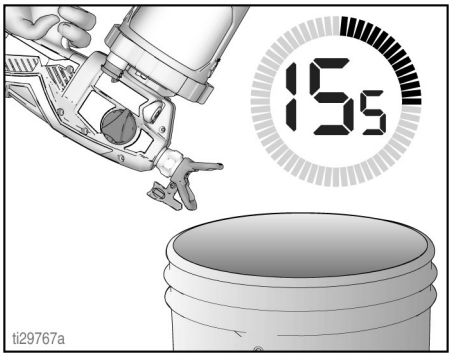

10. Drej Spæd pumpe-/sprøjteknappen fremad til SPRØJTEpositionen.
11. Vend sprøjten på hovedet, og ret sprøjten ind i en affaldsspand.
    a. Tryk på aftrækkeren i fem sekunder med sprøjtedysen i SPRØJTE positionen. Slip aftrækkeren.

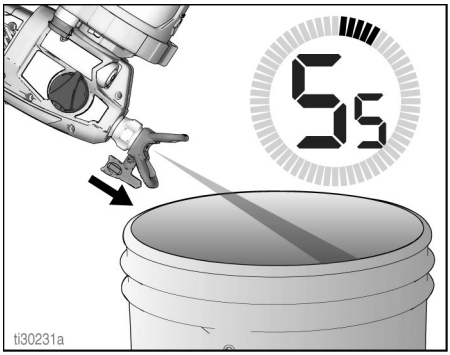

    b. Vend sprøjtedysen om til FJERN TILSTOPNING-positionen, og træk i aftrækkeren i fem sekunder. Slip aftrækkeren.

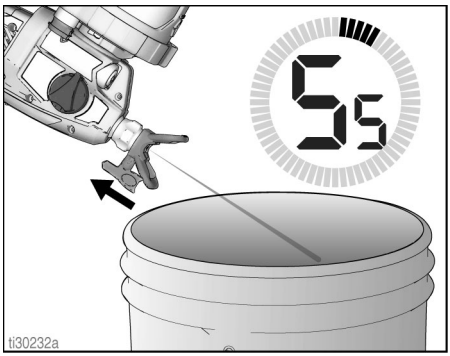

12. Hvis den anden sprøjtedyse blev brugt, skal den rengjorte sprøjtedyse fjernes fra sprøjtedysens beskyttelsesbøjle, og den anden sprøjtedyse skal monteres. Se **Montering af sprøjtedyse**, side 25. Gentag trin 10 og 11 for at rengøre den anden sprøjtedyse.

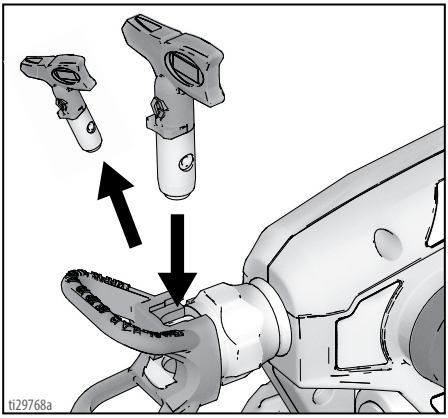

13. Fjern kopsamlingen, og bortskaf den brugte væske. Bortskaf brug rensevæske korrekt.
14. Udskift rensevæsken, og gentag trin 5 – 13, indtil det, der kommer ud af sprøjten, er rent.

VIGTIGT! For at opnå de bedste resultater må der ikke sprøjtes mere end én kop vand gennem dysen under rengøring. Hvis der skal skylles mere, skal dysen fjernes fra sprøjten for at undgå for stort slid.

15. Fjern sprøjtedysen, sprøjtedysens beskyttelsesbøjle og pumpefilteret. Rengør med passende rensevæske (varmt vand). Der kan om nødvendigt anvendes en blød børste til at løsne og fjerne indtørret materiale.

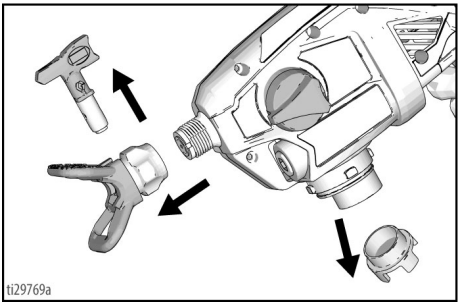

16. Brug en blød klud til at rengøre kopholderen og dækslet til koppen.

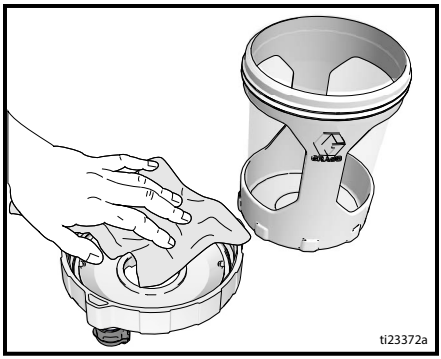

Rengøring af VakuVentilen

VakuVentilen er en vigtig del af sprøjten, og den skal rengøres efter hver brug.

1. Fjern VakuVentilens hætte fra koppens dæksel, og rengør den.
2. Rengør VakuVentil-beholderen i låget.
3. Rengør VakuVentilens lufthul. Hvis VakuVentilens lufthul bliver tilstoppet, kan du bruge en papirclips til at rengøre hullet med.

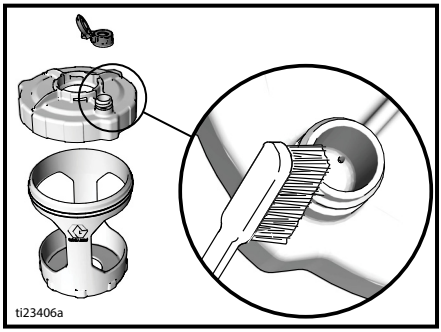

Opbevaring

Ved korrekt opbevaring vil sprøjten være klar til brug næste gang, der er behov for det.

BEMÆRKNING

Hvis sprøjten ikke opbevares med Pump Armor, kan det medføre driftsmæssige problemer næste gang, du sprøjter. Cirkulér altid Pump Armor gennem sprøjten efter rengøring. **Vand eller opløsningsmidler efterladt i sprøjten vil korrodere og beskadige pumpen.**

Pump Armor-væsken beskytter sprøjten, mens den opbevares. Den hjælper med at beskytte sprøjten mod frost og korrosion, når den ikke er i brug.

1. Rengør sprøjten og kopsamlingen. Se **Rengøring**, side 20.
2. Drej Spæd pumpe-/sprøjteknappen ned til Spæd pumpe-positionen. Sørg for, at VakuVentilens hætte er lukket.

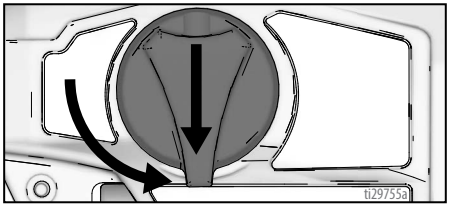

3. Adskil kopholderen med FlexLiner fra koppens dæksel/sprøjte. Stil sprøjten på hovedet på en flad overflade.
4. Fjern pumpefilteret fra pumpens åbning.
5. Med sprøjten vendt på hovedet, hæld ca. 60 ml (2 ounces) PUMP ARMOR ind i pumpens åbning.

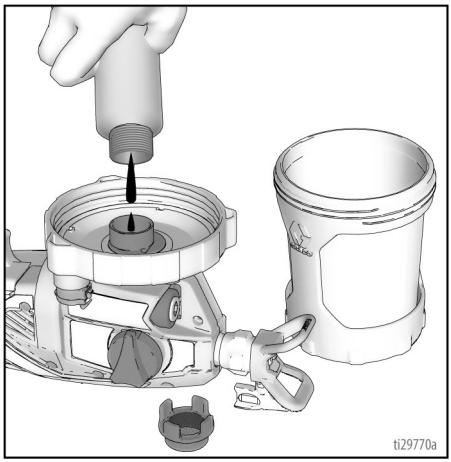

6. Montér et rent pumpefilter i pumpens åbning.
7. Med sprøjten vendt på hovedet, fastgør kopholderen med FlexLiner til sprøjten.
8. Mens du holder sprøjten på hovedet over en affaldsbeholder, skal du trække i sprøjtens aftrækker i tre sekunder.

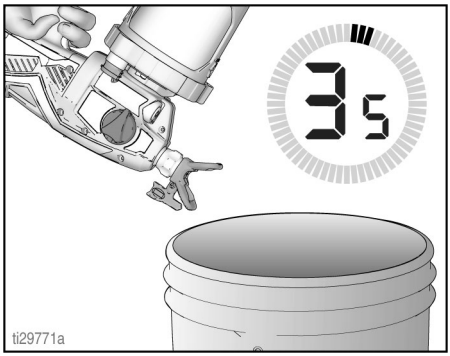

9. Drej Spæd pumpe-/sprøjteknappen fremad til sprøjtepositionen. Fjern kopsamlingen, og hæld evt. resterende Pump Armour tilbage i Pump Armor-flasken. Udskift den børnesikrede hætte, og stram tæt til mhp. opbevaring.
10. Opbevar sprøjten inden døre på et tørt og køligt sted. Må **kun** opbevares i **opret position**.

Almindelige procedurer

Montering af sprøjtedyse

For at undgå alvorlige kvæstelser fra hudinjicering må du ikke anbringe hånden foran sprøjtedysen under montering eller fjernelse af sprøjtedysen og sprøjtebeskyttelsesbøjlen.

For at undgå, at der forekommer udsivninger fra sprøjtedysen, skal der sørges for, at sprøjtedysen og sprøjtedysens beskyttelses-bøjle er korrekt monteret.

1. Udfør **Trykaflastningsprocedure**, side 12.
2. Brug sprøjtedyse (A) til at indsætte pakningen (B) i sprøjtedysens beskyttelsesbøjle (C).

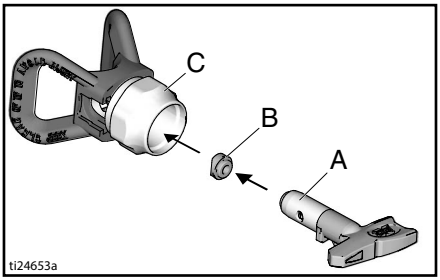

3. Indsæt sprøjtedysen. Sprøjtedysen skal skubbes hele vejen ind i sprøjtedysens beskyttelsesbøjle.

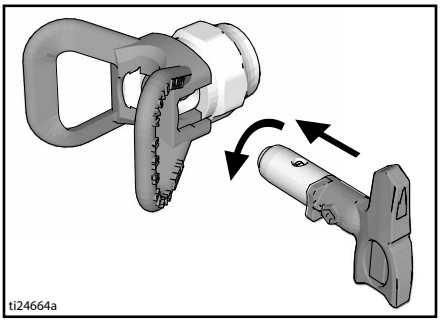

4. Skru sprøjtedyse- og dysebeskyttelsesbøjle-samlingen fast på pistolen, og stram til med hånden.

- Sprøjtedyser slides ved brug og slibende maling og skal udskiftes regelmæssigt.
- Hvis sprøjtemønstret er dårligt, har du måske en slidt sprøjtedyse. Udskift sprøjtedysen. Se **Diagnosticering af sprøjtemønster**, side 35.

BEMÆRKNING

Sprøjtedyser skal rengøres eller opbevares i passende rensevæske (vand) omgående efter brug for at sikre, at der ikke er materiale, der tørrer i sprøjtedysen. Hvis dette ikke følges, beskadiges sprøjtedysen. Se **Rengøring**, side 20.

Gennemskyl en ny sprøjte

Sprøjten leveres fra fabrikken med en lille mængde testmateriale i systemet. **Det er vigtigt, at du skyller dette materiale ud af sprøjten, inden du bruger den første gang.** Se **Rensevæske, forenelighed**, side 28.

1. Fjern kopsamlingen fra sprøjten ved at dreje og trække nedad.

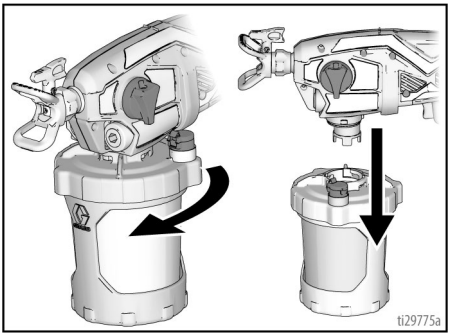

2. Skru koppens dæksel af kopholderen.

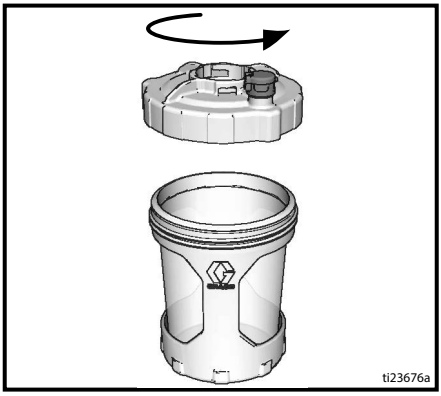

3. Sørg for, at FlexLineren er i kopholderen.

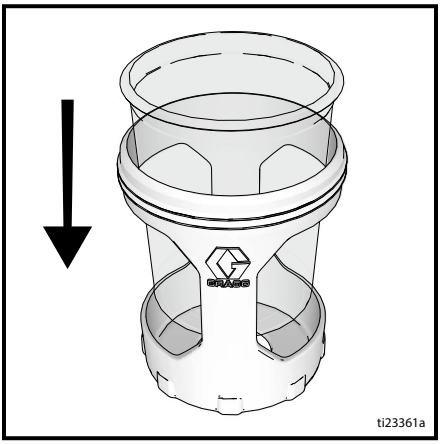

4. Fyld FlexLineren med rensevæske. Se **Rensevæske, forenelighed**, side 28.

5. Stram koppens dæksel, så den sidder godt fast på kopholderen.

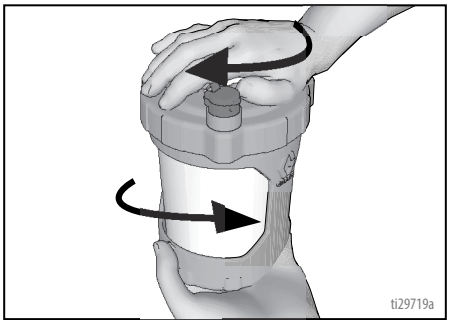

6. Ret VakuVentilen på koppens dæksel ind efter Spæd pumpe-/sprøjteknappen. Sæt kopsamlingen fast på sprøjten, og drej for at låse.

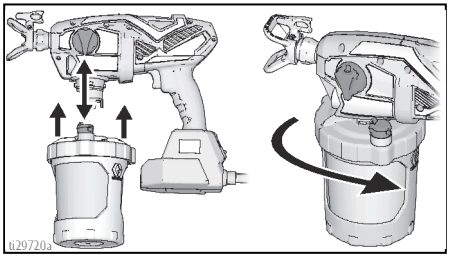

7. Sæt sprøjten ind i strømkilden.
8. Sørg for, at Spæd pumpe-/sprøjteknappen er i Spæd pumpe-positionen (og peger nedad). Indstil hastighedskontrollen til 10.
9. Vend sprøjten på hovedet, og ret sprøjten ind i en affaldsspand. Træk i aftrækkeren i tre sekunder.
10. Drej Spæd pumpe-/sprøjteknappen fremad til SPRØJTEpositionen. Drej sprøjtedysen 180 grader til positionen FJERN TILSTOPNING.

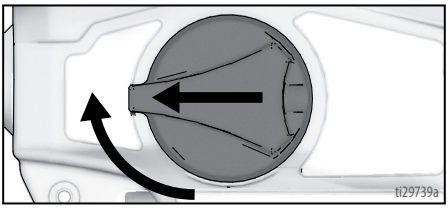

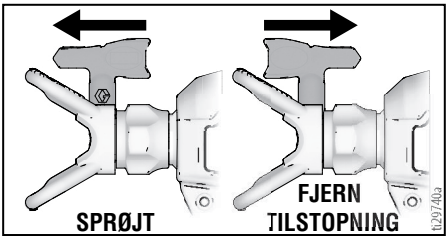

11. Vend sprøjten på hovedet, og ret sprøjten ind i en affaldsspand. Træk i aftrækkeren i tre sekunder.

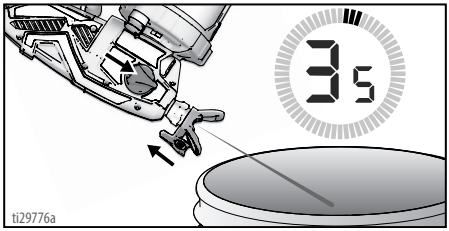

VIGTIGT! For at opnå de bedste resultater må der ikke sprøjtes mere end én kop vand gennem dysen under rengøring. Hvis der skal skylles mere, skal dysen fjernes fra sprøjten for at undgå for stort slid.

12. Sprøjten er nu gennemskyllet og klar til brug. Se **Opstart**, side 12.

VIGTIGT! Motoren har en indbygget funktion, der er beregnet til at beskytte den mod overdreven brug. Hvis motoren stopper, er den termiske kontakt slået fra.
Sprøjten må ikke returneres til opbevaring. Motoren vil køre normalt efter afkøling i 20-30 minutter.

Reference

Valg af sprøjtedyse

Sprøjtedyser findes i mange forskellige hulstørrelser til sprøjtning af en række væsker. Din sprøjte inkluderer en dyse til brug i de fleste malersprøjteanvendelser. Brug overfladebehandlingsskemaet på side 16 for at bestemme sortimentet med anbefalede dysehulstørrelser for hver væsketype. Hvis du har brug for en anden dyse end den medfølgende, se **Sådan sprøjter du**, side 16.

BEMÆRK: Brug kun en dyse fra samme dysefamilie, som fulgte med sprøjten, så du får en korrekt betjening af sprøjten. Se **Dysefamilie**, side 16.

Vink:

- Efterhånden som du sprøjter, slides og udvides dysen. Ved at starte med en dysehulstørrelse, der er mindre end den maksimale størrelse, kan du sprøjte inden for sprøjtens normerede gennemstrømningskapacitet.
- Brug større dysehulstørrelser med tykkere coatings og mindre dysehulstørrelser med tyndere coatings.
- Dyser slides ved brug og skal udskiftes regelmæssigt.
- Dysehulstørrelsen styrer gennemstrømningshastigheden - mængden af maling, der kommer ud af pistolen.

Viftebredde

Viftebredden er størrelsen på sprøjtemønsteret, som bestemmer det område, der dækkes ved hvert malerstrøg.

Vink:

- Vælg en viftebredde, der bedst passer til den overflade, der skal sprøjtes.
- Med bredere vifter er det muligt at dække brede, åbne overflader bedre.
- Med smallere vifter er det muligt at kontrollere små, afgrænsede overflader bedre.

Forståelse af dysenummer

De sidste tre cifre i dysens delnummer (dvs.: xxx412) indeholder oplysninger om hulstørrelse og viftebredde på overfladen, når pistolen holdes 30,5 cm (12") fra den overflade, der sprøjtes.

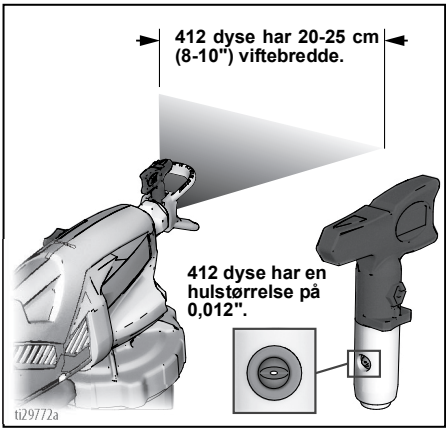

Første ciffer når det fordobles = omtrentlig viftebredde.

Sidste to cifre = dysehulstørrelse i tusindedele tommer.

For at få en viftebredde på 203 til 254 mm (8 til 10") og en hulstørrelse på 0,25 mm (0,010) skal du bestille delnr. …410.

Rensevæske, forenelighed

Vandbaserede materialer

- Efter sprøjtning med **vandbaserede** materialer skal systemet skylles grundigt med vand.
- Hvis du skal sprøjte med **vandbaserede** materialer, skal systemet først skylles grundigt med vand. Det vand, der strømmer ud af dysen, skal være klart og rent, **inden** du begynder at sprøjte med det vandbaserede materiale.
- For at undgå opsprøjt grundet skylning på din hud eller ind i dine øjne skal pistolen altid rettes mod indersiden af spandens væg.

Vedligeholdelse

Det er vigtigt med rutinemæssig vedligeholdelse for at sikre korrekt betjening af sprøjten.

Aktivitet	Interval
Efterse pumpefilteret.	Dagligt eller hver gang du sprøjter
Efterse indelukkets udluftninger for blokeringer.	Dagligt eller hver gang du sprøjter
Efterse pumpens indløbshuller, der sidder under pumpefilteret, for blokeringer.	Hver gang sprøjten rengøres

Rengøring af udløbsventilerne

Snavs og affald i udløbsventilsamlingerne kan påvirke sprøjtens ydeevne og kræver rengøring.

1. Fjern to pumpepropper og den forreste ventil for at rengøre de tre udløbsventiler. Fjern pumpestikkene med en 8 mm eller 5/16" unbrakonøgle.

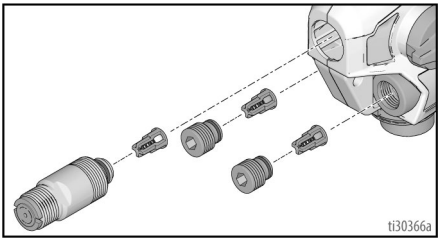

2. Rengør udløbsventilsamlingerne med varmt vand.
3. Stopkuglen bør bevæge sig frit mod fjederen i holderen.
4. Hvis udløbsventilsamlingen blev fjernet fra ventilproppen, skal den samles som vist. Efterlad plads mellem enden af proppen eller den forreste ventil og skulder på udløbsventilsamlingen.

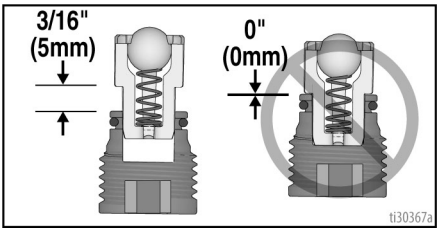

BEMÆRKNING

Skub ikke udløbsventilerne hele vejen ind i ventilpropperne eller den forreste ventil. Hvis udløbsventilerne skubbes hele vejen ind i ventilpropperne eller den forreste ventil, vil sprøjten sprøjte med formindsket ydeevne.

a. Sørg for, at O-ringene sidder på ventilpropperne og den forreste ventil.
b. Montér to pumpepropper og den forreste ventil. Installér pumpestikkene med en 8 mm eller 5/16" unbrakonøgle. Tilspænd udløbsventilen og pumpepropperne, se side 30 for drejningsmomenter.

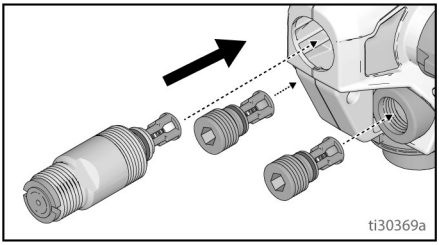

Reservedele

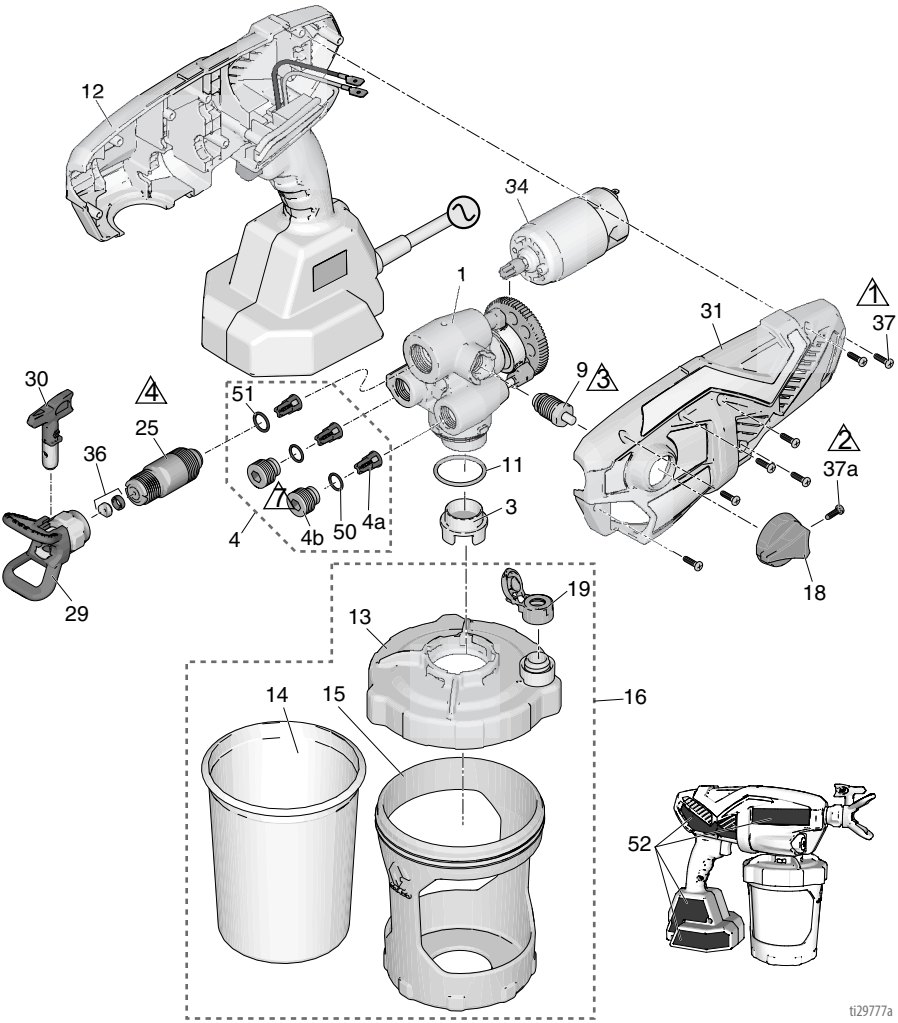

Ref.	Drejningsmoment	Ref.	Drejningsmoment
1	10 in-lb (1,1 N•m)	4	55-65 in-lb (6,2 - 7,3 N•m)
2	8-10 in-lb (0,9 - 1,1 N•m)	7	5-7 in-lb (0,6 - 0,8 N•m)
3	10-15 in-lb (1,1 - 1,7 N•m)		

Delliste

Ref.	Malersprøjtens navn	Varenr.	Beskrivelse
1	Alle	17P185	Kit, pumpesamling *inkluderer 4, 9, 11, 25*
3	Alle	17P554	Filter. pumpe, maskevidde 60, pakke m. 3
	Alle	17P555	Filter. pumpe, maskevidde 100, pakke m. 3
4	Alle	17P183	Kit, udløbsventil reparation *inkluderer 3 af 4a, 2 af 4b, 2 af 50, 1 af 51*
4a	Alle		Udløbsventilsamling
4b	Alle		Udløbsventilprop
9	Alle	17P098	Spæd pumpe/sprøjteventil *inkluderer 18, 1 af 37a*
11	Alle	16Y425	O-ring
12	Alle	17P178	Kit, Smartcontrol med indelukke *inkluderer 31, 34, 7 af 37, 52*
13	Alle	17N515	Låg, kop *inkluderer 1 af 19*
14	Alle	17A226	FlexLiner, 32 ounces *(pakke m. 3)*
	Alle	17P212	FlexLiner, 32 ounces *(pakke m. 25)*
	Alle	17F005	FlexLiner, 42 ounces *(pakke m. 3)*
	Alle	17P549	FlexLiner, 42 ounces *(pakke m. 25)*
15	Alle	17N392	Holder, kop, 32 ounces.
16		17P550	Kit, kopholder, låg og prop 32 ounces *inkluderer 13, 1 af 14, 15, 17, 1 af 19*
		17P552	Kit, kopholder, låg og prop 42 ounces *inkluderer 13, 1 af 14, 15, 17, 1 af 19*
17	Alle	17M879	Prop, koplåg, leveres ikke sammen med sprøjten (ikke vist)
18	Alle	17M882	Spæd pumpe-/sprøjteknap
19	Alle	17P712	VakuVentil-hætte *(pakke m. 3)*
20	Ultra	17P659	Kit, mærkat, brand, Ultra
	Ultimate	17P661	Kit, mærkat, brand, Ultimate
25	Alle	17P174	Kit, forreste ventil *inkluderer 51*
29	Alle	246215	Beskyttelsesbøjle, sprøjtedyse, FFLP
30	Alle	FFLP514	Sprøjtedyse, FFLP 514
31	Alle	17P234	Kit, indelukke, dæksel *inkluderer 7 af 37*
34	Alle	17R307	Motor, AC 230 V
36	Alle	17P501	Kit, dysesæde og pakning *(pakke m. 5)*
37	Alle	17R614	Skrue, krydshoved
37a	Alle	128726	Skrue, krydshoved
40	Alle	17M883	Boks, opbevaring (ikke vist)
50	Alle	17M394	O-ring
51	Alle	125119	O-ring
- - -		17A000	Pump Armor, leveres ikke med sprøjten 240 ml (ikke vist)
- - -		253574	Pump Armor, leveres ikke med sprøjten 1 liter (ikke vist)
52 ▲	Alle	17P676	Kit, advarselsmærkater
53 ▲			Medicinsk alarmkort (ikke vist).
		17R476	Engelsk, spansk, portugisisk (Brasilien)
		17A134	Engelsk, kinesisk, koreansk
		179960	Engelsk, spansk, fransk
		17F690	Hollandsk, tysk, italiensk
▲ Fare- og advarselsmærkater, -skilte, og -kort til udskiftning fås uden beregning.			

Fejlfinding

Gennemgå alle punkter i denne fejlfindingstabel, før du indleverer sprøjten til et autoriseret servicecenter.

Sprøjtediagnostik

Problem	Årsag	Løsning
Sprøjten afgiver ingen lyd, når der trykkes på aftrækkeren	Diagnoselyset blinker ikke, når sprøjten først sættes i stikkontakten. Angiver, der ikke er strømtilførsel til sprøjten.	Kontrollér, at der er strøm til sprøjten.
		Udskift Smartcontrol med indelukke.
	Diagnoselyset blinker én gang, når sprøjten først sættes i stikkontakten. Angiver, der er strømtilførsel til sprøjten.	Motoren er overophedet, vent 20-30 minutter, til motoren er kølet af.
		Motorbørster er slidt, udskift motoren.
	Diagnoselyset blinker fire gange, når aftrækkeren aktiveres. Angiver et låst rotorforhold.	Udskift pumpen og/eller motorsamlingen.

Problem	Årsag	Løsning
Sprøjten laver lyde, men der kommer ikke noget materiale ud, når der trykkes på aftrækkeren	Sprøjten er ikke spædet.	Spæd pumpen. Se **Påbegyndelse af en ny opgave**, side 12.
		Sørg for, at der kun er én FlexLiner i kopholderen.
		Sørg for, at koppens dæksel sidder ordentligt fast på kopholderens gevind. Hvis der er gevind synlige under dækslet til koppen, når den er påskruet stramt, skal der fjernes helt og genmonteres til kopholderen, så der ikke er nogen synlige gevind, når den er skruet stramt på igen.
		Sørg for, at koppens dæksel er strammet godt til og sidder ordentligt fast på kopholderen. Med henblik på korrekt betjening af sprøjten skal låget forsegles helt tæt på koppen.
		Sørg for, at kopsamlingen er korrekt låst fast på sprøjten.
		Sørg for, at al luften er ude af FlexLineren, og at VakuVentilen er lukket korrekt.
		Rengør VakuVentilens beholder og lufthul. Se **Rengøring af VakuVentilen**, side 23.
		Udskift VakuVentilen.
		Rengør sprøjten. Se **Rengøring**, side 20.
		Udløbsventilerne er ikke monteret korrekt. Se **Rengøring af udløbsventilerne**, side 29.
	Spæd pumpe-/sprøjteknappen er i SPÆD PUMPE-position.	Drej Spæd pumpe-/sprøjteknappen fremad til SPRØJTEpositionen.
	Sprøjtedysen er ikke i SPRØJTEposition.	Drej sprøjtedysen til SPRØJTEpositionen.
	Sprøjtedysen er tilstoppet.	Se **Fjern tilstopningen i dysen**, side 18.
	Snavs i malingen.	Se **Filtrér malingen**, side 12.
	Tilstoppet pumpefilter.	Se trin 15 på side 22
	Hastighedskontrollen er sat for lavt.	Øg hastigheden, indtil enheden sprøjter.
	Intet eller kun lidt materiale i materialekoppen.	Genopfyld FlexLineren med materiale, og spæd pumpen. Se **Genopfyldning af FlexLiner**, side 15.
	Pumpens levetid er ovre.	Udskift pumpesamlingen.
	Diagnoselyset blinker fire gange, når aftrækkeren aktiveres. Angiver et låst rotorforhold.	Udskift pumpen og/eller motorsamlingen.

Problem	Årsag	Løsning
Sprøjten sprøjter med dårligt resultat	Sprøjtedysen er delvist tilstoppet.	Se **Fjern tilstopningen i dysen**, side 18.
	Sprøjtedysen er ikke i den korrekte position.	Drej sprøjtedysen til SPRØJTEpositionen.
	Ukorrekt sprøjtedyse til påføring af materialet.	Montér en anden størrelse sprøjtedyse. Se **Valg af dyse og tryk**, side 16.
	Sprøjtedysen er slidt eller beskadiget	Udskift sprøjtedysen. Se **Montering af sprøjtedyse**, side 25.
	Det materiale, der sprøjtes, er blevet luftet, fordi det er blevet rystet.	Omryst **IKKE** materialet. Rør i materialet, eller læs producentens anbefaling for det materiale, der sprøjtes.
	Materialet, der sprøjtes, er for koldt til at sprøjte.	Opvarm materialet.
	Udløbsventilerne er snavsede eller slidte.	Fjern to pumpepropper og den forreste ventil for at få adgang til de tre udløbsventiler. Rens udløbsventilerne, se **Rengøring af udløbsventilerne**, side 29. Udskift dem om nødvendigt.
	Pumpens levetid er ovre.	Udskift pumpesamlingen.
Sprøjten kører kun med mellemrum eller meget langsomt	Der er trængt væske ind i sprøjten.	Lad sprøjten tørre ud.
		Udskift motoren og/eller Smartcontrol med indelukke.
Pumpen sprøjter maling, men vil ikke sprøjte vand.	Pumpens levetid er ovre.	Udskift pumpesamlingen.
Der siver maling ud gennem koppens gevind.	Koppen sidder ikke korrekt.	Sørg for, at der kun er én FlexLiner i kopholderen.
		Sørg for, at koppens dæksel sidder ordentligt fast på kopholderens gevind. Hvis der er gevind synlige under kopholderen, når den er påskruet tæt, skal koppens dæksel fjernes helt og genmonteres på kopholderen, så der ikke er nogen gevind synlige, når den er skruet fast på igen.
		Sørg for, at koppens dæksel er strammet godt til og sidder ordentligt fast på kopholderen. Med henblik på korrekt betjening af sprøjten skal låget forsegles helt tæt på koppen.
		Undgå at bøje eller skubbe på kopholderen, når du tømmer luften ud af FlexLineren.
		Undgå at trække nedad på FlexLineren, når du tømmer luften ud af FlexLineren.
		Sørg for, at der ikke er skader på FlexLinerens kant eller koppens dækselpakning.
		Sørg for, at FlexLinerens kant og koppens dækselpakning er fri for snavs og udtørret maling.
		Udskift FlexLineren.

Diagnosticering af sprøjtemønster

Problem	Årsag	Løsning
Sprøjtemønsteret er ujævnt:	Brugeren bevæger sig for hurtigt, mens han/hun sprøjter.	Langsom bevægelseshastighed.
	Sprøjtedysen er tilstoppet.	Fjern tilstopningen fra sprøjtedysen, eller rengør sprøjtedysen, se **Fjern tilstopningen i dysen**, side 18.
	Det er svært at forstøve materialet.	Øg hastighedskontrollen, indtil det ønskede mønster opnås.
		Hold sprøjten længere væk fra overfladen.
		Skift til en anden sprøjtedyse. Se **Valg af dyse og tryk**, side 16.
	Udløbsventilerne er snavsede eller slidte.	Fjern to pumpepropper og den forreste ventil for at få adgang til de tre udløbsventiler. Rens udløbsventilerne, se **Rengøring af udløbsventilerne**, side 29. Udskift dem om nødvendigt.
	Pumpens levetid er ovre.	Udskift pumpesamlingen.
Sprøjtemønsteret har haler:	Hastighedskontrollen er sat for lavt.	Øg hastigheden, indtil det ønskede mønster opnås.
	Materialet skal muligvis fortyndes.	Fortynd materialet ved at følge producentens anbefalinger.
	Ukorrekt sprøjtedyse til påføring af materialet.	Montér en anden størrelse sprøjtedyse. Se **Valg af dyse og tryk**, side 16.
	Materialet er ikke foreneligt med sprøjten.	Skift materiale.
	Sprøjtedysen er slidt eller beskadiget.	Udskift sprøjtedysen. Se **Montering af sprøjtedyse**, side 25.
Sprøjtemønsteret drypper/hænger:	Brugeren bevæger sig for langsomt, mens han/hun sprøjter.	Bevæg sprøjten hurtigere, mens du sprøjter.
	Sprøjten er for tæt på arbejdsfladen.	Flyt sprøjten 30 cm (12") væk fra overfladen.
	Aftrækkeren holdes inde, mens sprøjteretningen ændres.	Slip aftrækkeren, når der ændres retning.
	Hastighedskontrollen er sat for højt.	Sænk hastigheden, indtil det ønskede mønster opnås.
	Sprøjtedysen er slidt eller beskadiget.	Udskift sprøjtedysen. Se **Montering af sprøjtedyse**, side 25.
Sprøjtemønsteret er for smalt:	Sprøjten er for tæt på arbejdsfladen.	Flyt sprøjten 30 cm (12") væk fra overfladen.
	Ukorrekt sprøjtedyse til påføring af materialet.	Montér en anden størrelse sprøjtedyse. Se **Valg af dyse og tryk**, side 16.
	Sprøjtedysen er slidt eller beskadiget.	Udskift sprøjtedysen. Se **Montering af sprøjtedyse**, side 25.

Problem	Årsag	Løsning
Sprøjtemønsteret er for bredt:	Sprøjten er for langt væk fra arbejdsfladen.	Flyt sprøjten tættere på overfladen.
	Ukorrekt sprøjtedyse til påføring af materialet.	Montér en anden størrelse sprøjtedyse. Se **Valg af dyse og tryk**, side 16.
Sprøjtemønsteret "spytter" i starten eller slutningen af mønsteret:	Der har ophobet sig for meget materiale på sprøjtedysens beskyttelsesbøjlesamling, eller sprøjtedysen er delvis tilstoppet.	Rengør sprøjtedysens beskyttelsesbøjle. Se **Fjern tilstopningen i dysen**, side 18.
	Sprøjtedysen er ikke sat helt ind i sprøjtedysens beskyttelsesbøjle.	Se **Montering af sprøjtedyse**, side 25.
	Sprøjtedysen er slidt.	Udskift sprøjtedysen. Se **Montering af sprøjtedyse**, side 25.
	Sprøjten er snavset	Skyl sprøjten igennem.
	Den forreste ventils levetid er ovre.	Udskift den forreste ventilsamling.
Sprøjtedysen bliver ved med at dryppe eller udsondre materiale, efter aftrækkeren er sluppet:	Sprøjtedysen er slidt.	Udskift sprøjtedysen. Se **Montering af sprøjtedyse**, side 25.
	Sprøjtedysen er ikke sat helt ind i sprøjtedysens beskyttelsesbøjle.	Se **Montering af sprøjtedyse**, side 25.
Der siver materiale ud rundt om sprøjtedysens beskyttelsesbøjle eller dysehåndtaget	Sprøjtedysens pakning og sæde er beskadiget eller ukorrekt monteret.	Se **Montering af sprøjtedyse**, side 25.

Tekniske specifikationer

Håndholdt sprøjte		
	Amerikansk	**Metrisk**
Maks. arbejdstryk	2000 psi	14 MPa; 138 bar
Maks. ampere	2,8 A	2,8 A
Vægt	4,6 lb	2,1 kg
Dimensioner:		
Længde	14,0"	36,1 cm
Bredde	5"	12,7 cm
Højde	10,5"	26,7 cm
Temperaturområde for opbevaring ◆❖	32° til 113° F	0° til 45° C
Driftstemperaturområde ✓	40° til 90° F	4° til 32° C
Luftfugtighedsområde for opbevaring	0 % til 95 % relativ luftfugtighed, ikke-kondenserende	
Lydtryksniveau	85,1 dBa	
Lydeffektniveau†	90 dBa, Usikkerhed K = 0,5 dBa	
Vibrationsniveau (målt i overensstemmelse med EN 50580:2012)	Vibration total værdi a_h = 21,5 ft/s^2 Usikkerhed K = 0,3 ft s^2	Vibration total værdi a_h = 6,5 m/s^2 Usikkerhed K = 0,1 m/s^2
Strømkabel	18 AWG, 3 ledere	1,0 mm^2, 3 ledere
Længde		
17M360, 17M362	9,8'	3 m
17P255	18"	45,7 cm
Elektriske strømkrav	230 V AC, 50 Hz, 16 A, 1 Ø	
Maksimal dyseåbning	0,016"	0,41 mm

◆ Pumpen bliver beskadiget, hvis der fryser væske fast inde i pumpen.

❖ Plastikdelene kan blive beskadiget ved stød under forhold med lave temperaturer.

✓ Ændringer i malingens viskositet ved meget lave eller meget høje temperaturer kan påvirke sprøjtens ydeevne.

† Alle aflæsninger blev foretaget indenfor spædningstilstand ved den formodede operatørposition. Lydeffektniveauer blev testet til ISO 3741 ved 1 m (3,3 fod).

Graco begrænset garanti

Graco garanterer, at alt det udstyr, der henvises til i nærværende dokument, som er fremstillet af Graco, og som bærer Gracos navn, er fri for materiale- eller fremstillingsfejl på den dato, hvor det sælges til den oprindelige køber med anvendelse for øje. Med undtagelse af eventuelle særlige, udvidede eller begrænsede garantier, der er udstedt af Graco, påtager Graco sig i en periode på tolv måneder fra købsdatoen at reparere eller udskifte enhver del af udstyret, som Graco finder at være fejlbehæftet. Denne garanti gælder kun, når udstyret installeres, betjenes og vedligeholdes i henhold til Gracos anbefalede skriftlige anvisninger.

Denne garanti dækker ikke, og Graco påtager sig intet ansvar for almindelig slitage eller eventuelle funktionsfejl, beskadigelse eller slid, der skyldes ukorrekt installation, fejlagtig brug, slitage, korrosion, utilstrækkelig eller forkert vedligeholdelse, forsømmelighed, uheld, ukorrekte teknisk indgreb eller udskiftning med komponentdele, der ikke er fremstillet af Graco. Graco påtager sig heller intet ansvar for funktionsfejl, beskadigelse eller slitage, der måtte skyldes, at det af Graco leverede udstyr ikke er foreneligt med konstruktioner, tilbehør, udstyr eller materialer, der ikke er leveret af Graco, eller som måtte skyldes ukorrekt konstruktion, fremstilling, installation, betjening eller vedligeholdelse af konstruktioner, tilbehør, udstyr og materialer, der ikke er leveret af Graco.

Denne garanti er betinget af, at det udstyr, der hævdes at være fejlbehæftet, indsendes frankeret til en autoriseret Graco-distributør til undersøgelse af den påståede fejl. Hvis den påståede fejl kan accepteres, foretager Graco reparation eller udskiftning af alle defekte dele uden beregning. Udstyret vil derefter blive sendt tilbage franko til den oprindelige køber. Såfremt en undersøgelse af udstyret ikke måtte afsløre nogen materiale- eller fabrikationsfejl, vil reparationen blive udført mod et rimeligt gebyr, der kan omfatte udgifter til dele, arbejdsløn og forsendelse.

DENNE GARANTI ER DEN ENESTE, OG DEN TRÆDER I STEDET FOR ENHVER ANDEN GARANTI, DET VÆRE SIG UDTRYKKELIG ELLER STILTIENDE, HERUNDER MEN IKKE BEGRÆNSET TIL GARANTI OM SALGBARHED ELLER GARANTI OM EGNETHED TIL ET BESTEMT FORMÅL.

Gracos eneste forpligtelse og købers eneste afhjælpningsret i tilfælde af garantibrud skal være som ovenfor beskrevet. Køber accepterer, at denne ikke har nogen anden afhjælpningsret (herunder, men ikke begrænset til, dermed forbunden eller deraf følgende erstatning for overskudstab, mistet omsætning, personskade eller tingsskade eller noget andet deraf afledt eller følgende tab). Ethvert søgsmål for garantibrud skal anlægges inden to (2) år fra salgsdatoen.

GRACO GIVER INGEN GARANTI OG FRASIGER SIG ENHVER STILTIENDE GARANTI OM SALGBARHED OG EGNETHED TIL ET BESTEMT FORMÅL I FORBINDELSE MED TILBEHØR, UDSTYR, MATERIALER ELLER KOMPONENTER, DER SÆLGES AF, MEN IKKE ER FREMSTILLET AF GRACO. Sådanne genstande, der sælges, men ikke er fremstillet af Graco (som f.eks. elektriske motorer, kontakter, slanger osv.), er omfattet af sådanne eventuelle garantier, som ydes af producenterne af disse. Graco vil i rimeligt omfang bistå køberen i forbindelse med krav, der rejses som følge af brud på sådanne garantiforpligtelser.

Graco påtager sig under ingen omstændigheder erstatningsansvar for indirekte, afledte, særlige eller sekundære skader, som er en følge af Gracos levering af udstyr i forbindelse hermed eller som følge af leverance, ydelse eller anvendelse af produkter eller andre varer, der sælges i forbindelse hermed, uanset om sådanne skader skyldes kontraktbrud, garantibrud, forsømmelighed fra Gracos side eller andre forhold.

Oplysninger om Graco

Besøg www.graco.com for at få de seneste oplysninger om Gracos produkter.

For patentoplysninger, se www.graco.com/patents.

FOR AT AFGIVE EN ORDRE, kontakt Graco-forhandleren, eller ring til +1-888-541-9788 for at få oplyst nærmeste forhandler.

Alle skriftlige og visuelle data indeholdt i dette dokument afspejler de seneste produktoplysninger, som var tilgængelige på udgivelsestidspunktet.
Graco forbeholder sig ret til at foretage ændringer når som helst uden varsel.

Oversættelse af originale instruktioner. This manual contains Danish. MM 3A4702

Graco Headquarters: Minneapolis
International Offices: Belgium, China, Japan, Korea

GRACO INC. AND SUBSIDIARIES • P.O. BOX 1441 • MINNEAPOLIS MN 55440-1441 • USA

Ophavsret 2017, Graco Inc. Alle Gracos produktionssteder er registreret iht. ISO 9001.
www.graco.com
Revision D, juli 2022